第28回JWHAシングルス選手権大会ドロー表

2017. 2. 11, 12

＊オープンクラス

・本戦

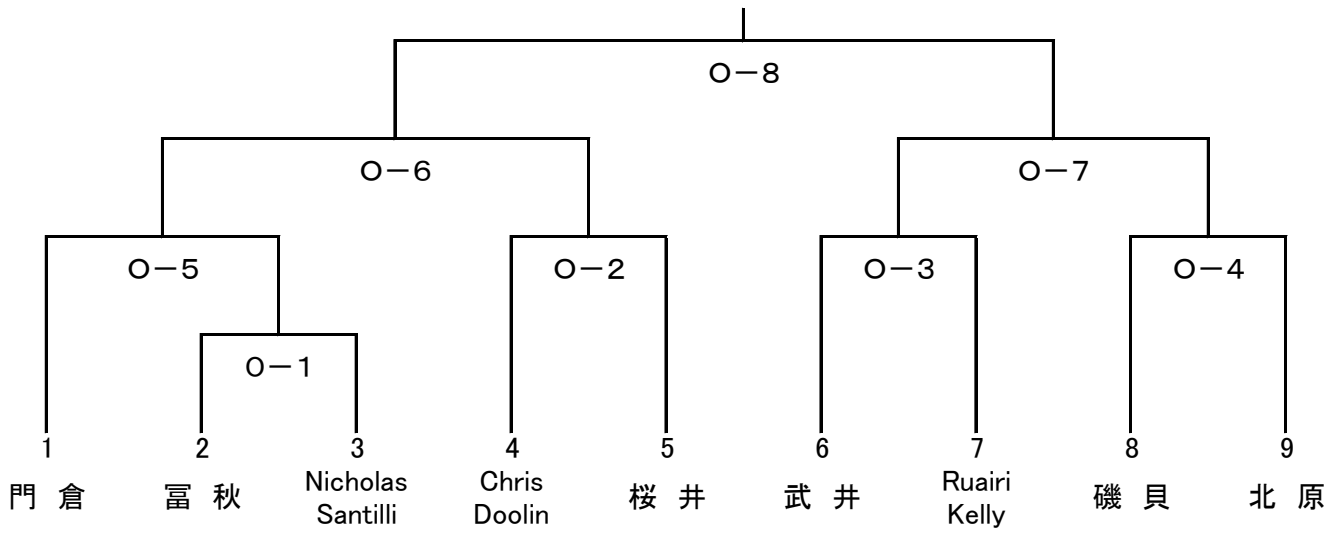

・コンソレーション

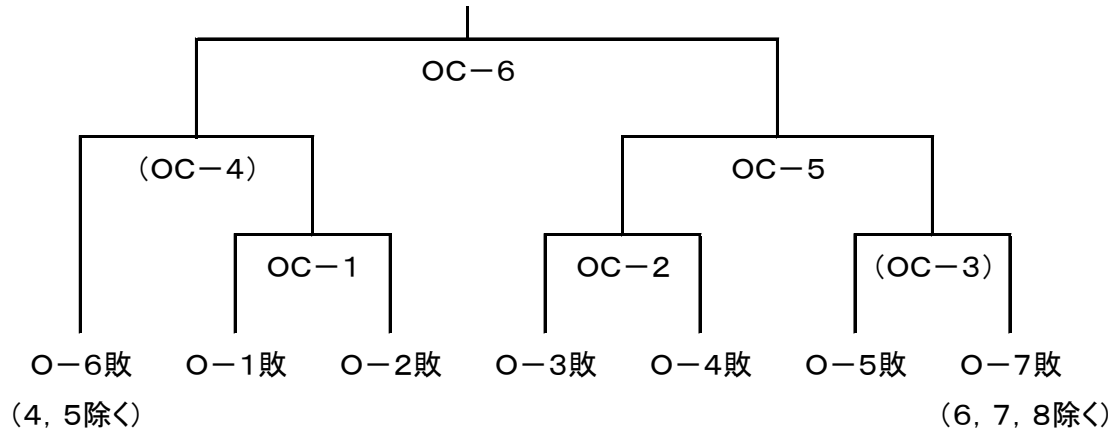

＊Aクラス

・本戦

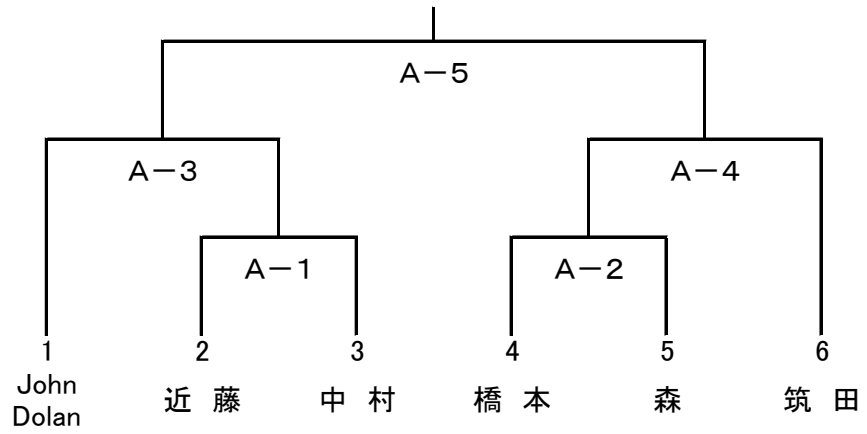

・コンソレーション

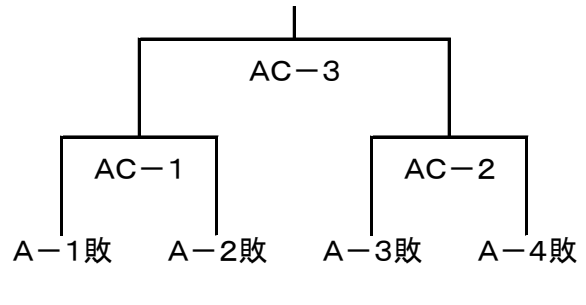

＊Bクラス

・リーグ戦

	柳 屋	藤 井	井 出	勝 敗	順 位
柳 屋		B－1	B－2		
藤 井			B－3		
井 出					

同率時は得失点差で順位を決定

＊女子オープンクラス

・リーグ戦

	吉　沢	佐　藤	粟　井	勝　敗	順　位
吉　沢		WO－1	WO－2		
佐　藤			WO－3		
粟　井					

同率時は得失点差で順位を決定

＊BBクラス

・リーグ戦

	宮　田	松　元	天　野	青　鹿	三ツ木	勝　敗	順　位
宮　田		BB－1	BB－7	BB－4	BB－9		
松　元			BB－3	BB－5	DEF		
天　野				BB－2	BB－8		
青　鹿					BB－6		
三ツ木							

同率時は得失点差で順位を決定

＊65歳以上クラス

・リーグ戦

	Bob Winter	渡　部	長　沢	勝　敗	順　位
Bob Winter		S－1	S－2		
渡　部			S－3		
長　沢					

同率時は得失点差で順位を決定